事 業 ・ 組 織 体 系 図

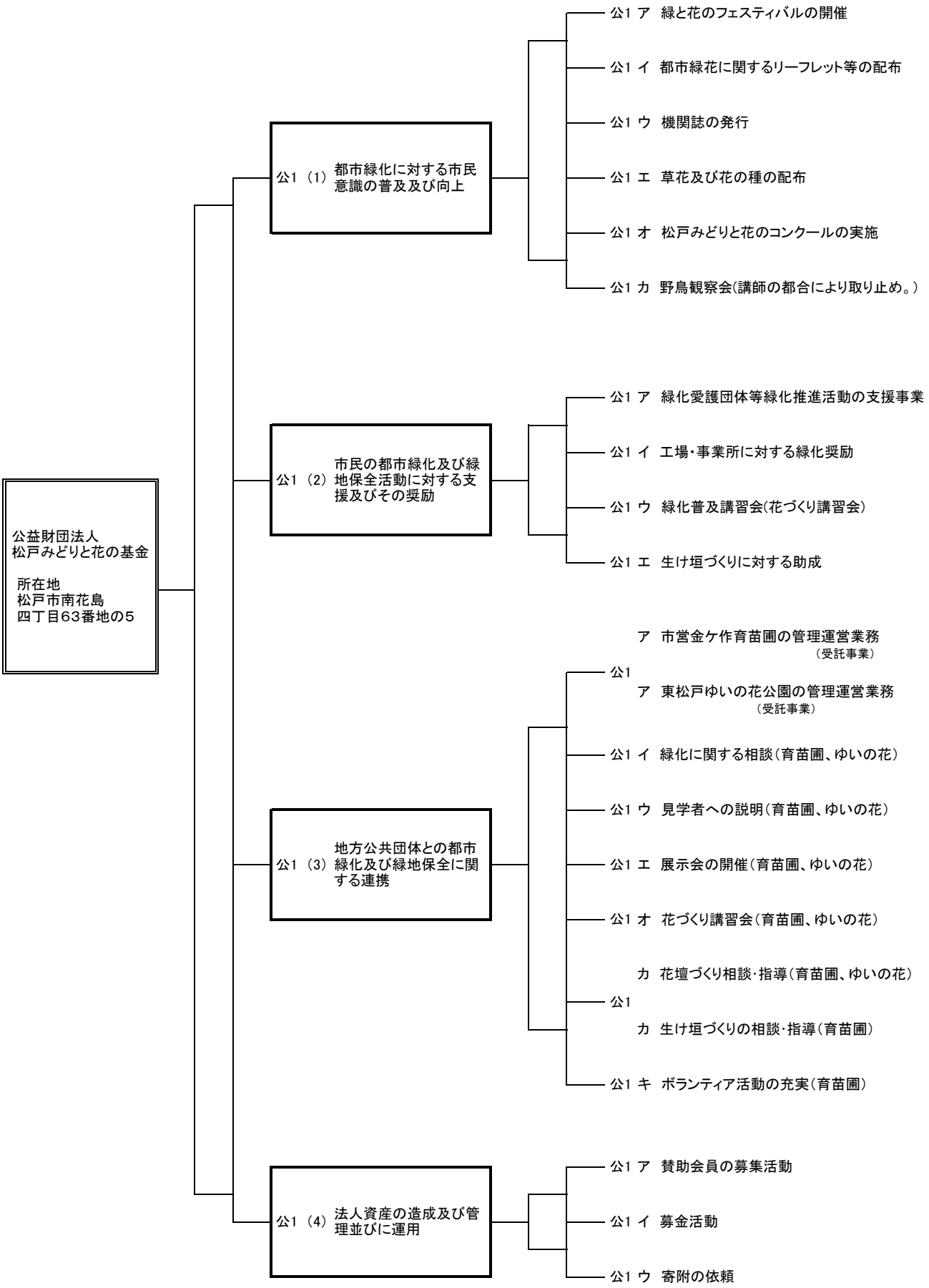
公益財団法人
松戸みどりと花の基金
所在地
松戸市南花島
四丁目63番地の5
公1（1）都市緑化に対する市民意識の普及及び向上
公1 ア 緑と花のフェスティバルの開催
公1 イ 都市緑花に関するリーフレット等の配布
公1 ウ 機関誌の発行
公1 エ 草花及び花の種の配布
公1 オ 松戸みどりと花のコンクールの実施
公1 カ 野鳥観察会(講師の都合により取り止め。)
公1（2）市民の都市緑化及び緑地保全活動に対する支援及びその奨励
公1 ア 緑化愛護団体等緑化推進活動の支援事業
公1 イ 工場・事業所に対する緑化奨励
公1 ウ 緑化普及講習会(花づくり講習会)
公1 エ 生け垣づくりに対する助成
公1（3）地方公共団体との都市緑化及び緑地保全に関する連携
公1 ア 市営金ケ作育苗圃の管理運営業務（受託事業）
公1 ア 東松戸ゆいの花公園の管理運営業務（受託事業）
公1 イ 緑化に関する相談（育苗圃、ゆいの花）
公1 ウ 見学者への説明（育苗圃、ゆいの花）
公1 エ 展示会の開催（育苗圃、ゆいの花）
公1 オ 花づくり講習会（育苗圃、ゆいの花）
公1 カ 花壇づくり相談・指導（育苗圃、ゆいの花）
公1 カ 生け垣づくりの相談・指導（育苗圃）
公1 キ ボランティア活動の充実（育苗圃）
公1（4）法人資産の造成及び管理並びに運用
公1 ア 賛助会員の募集活動
公1 イ 募金活動
公1 ウ 寄附の依頼